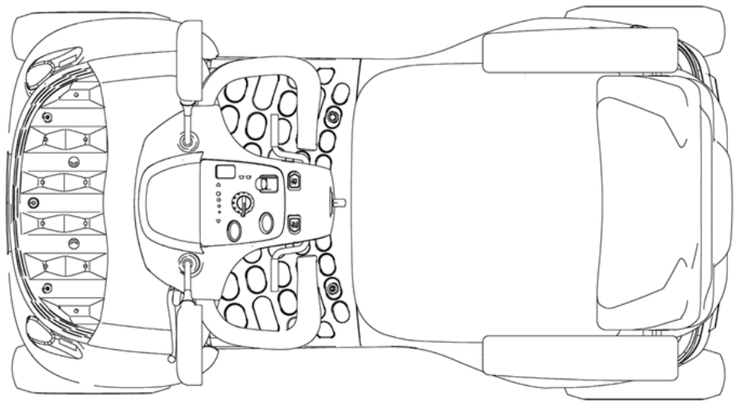

メーカーオプション
*1 バックミラー
*2 前方点滅灯
*3 後方点滅灯

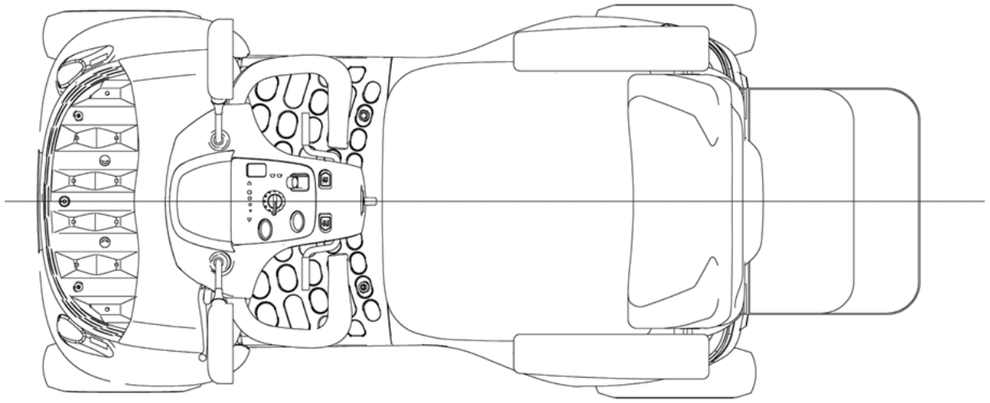

全長 1440
全高 1080（ミラー可動範囲、全高最大値）
1070（ミラー標準位置）
全幅 650

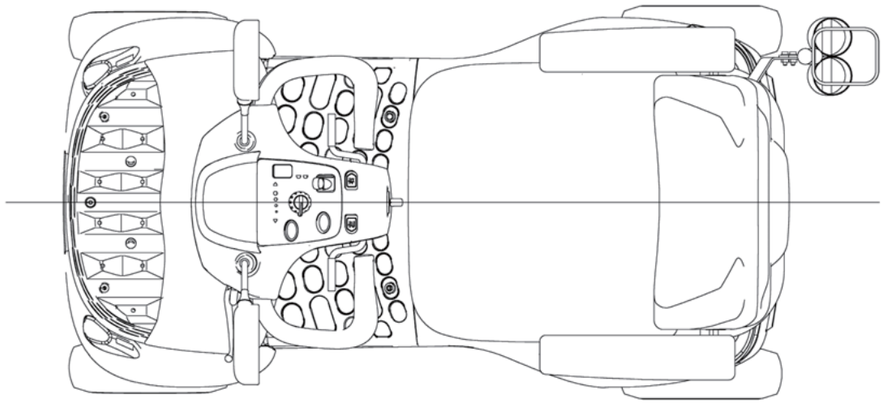

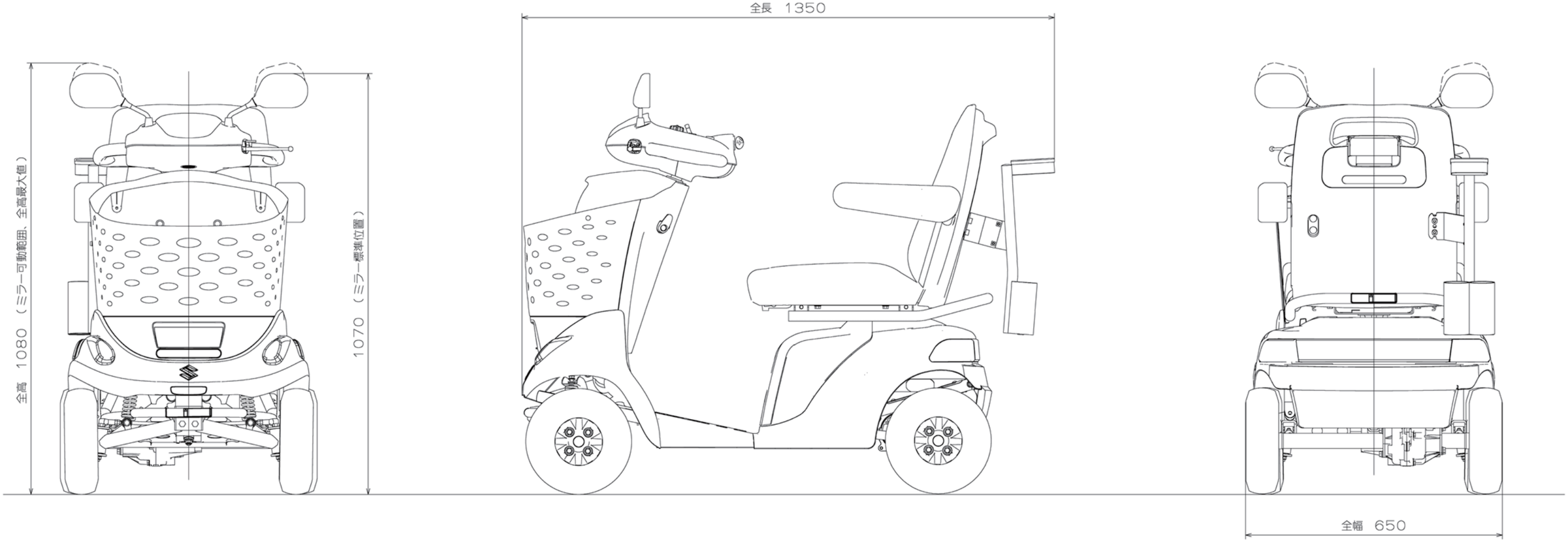
全長 1350
全高 1080（ミラー可動範囲、全高最大値）
1070（ミラー標準位置）
全幅 650

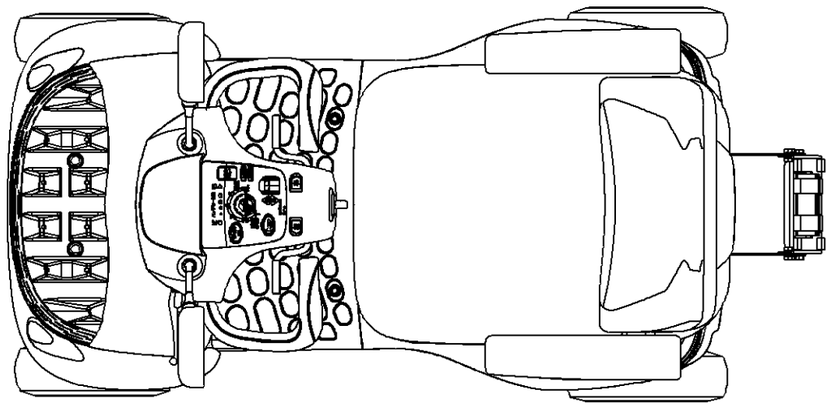

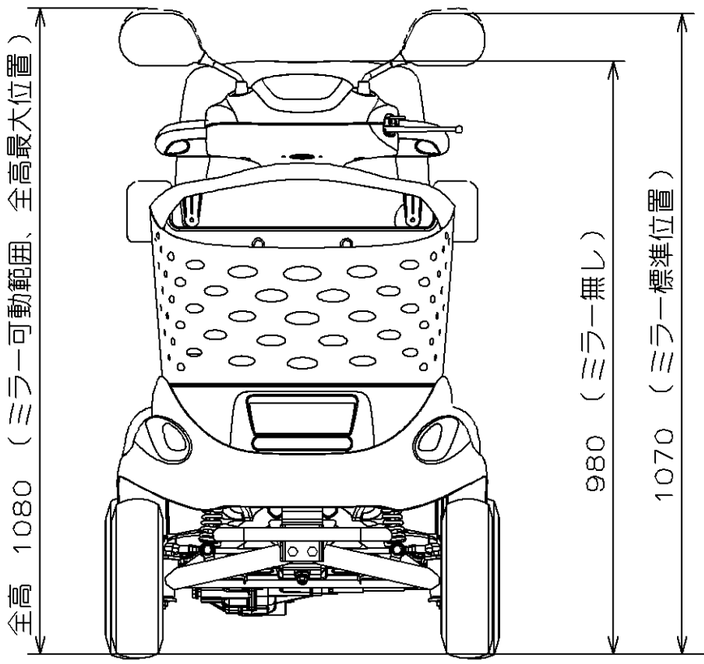
全高 1080（ミラー可動範囲、全高最大位置）
980（ミラー無し）
1070（ミラー標準位置）

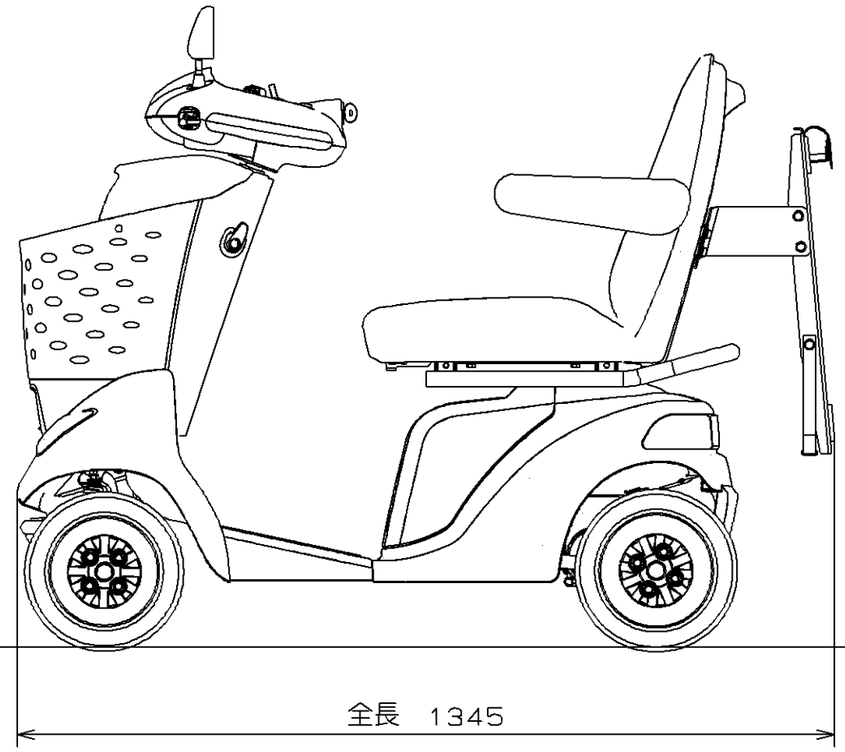
全長 1345

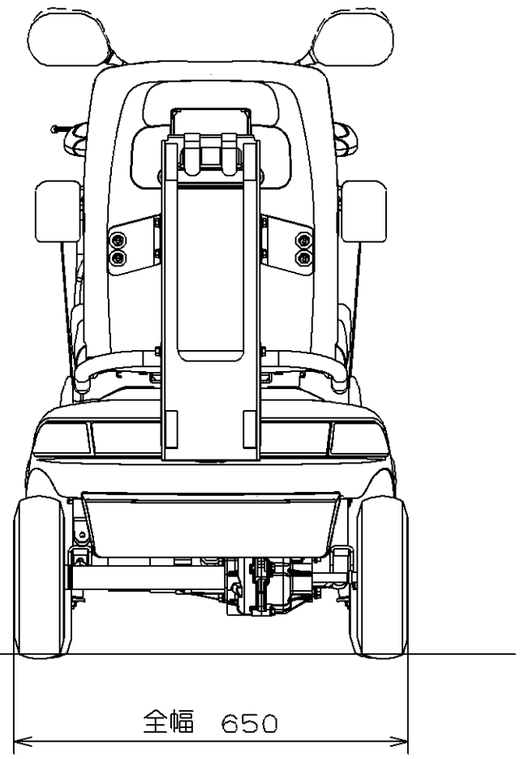
全幅 650